016.40.079 031 020398 DONADINI & C

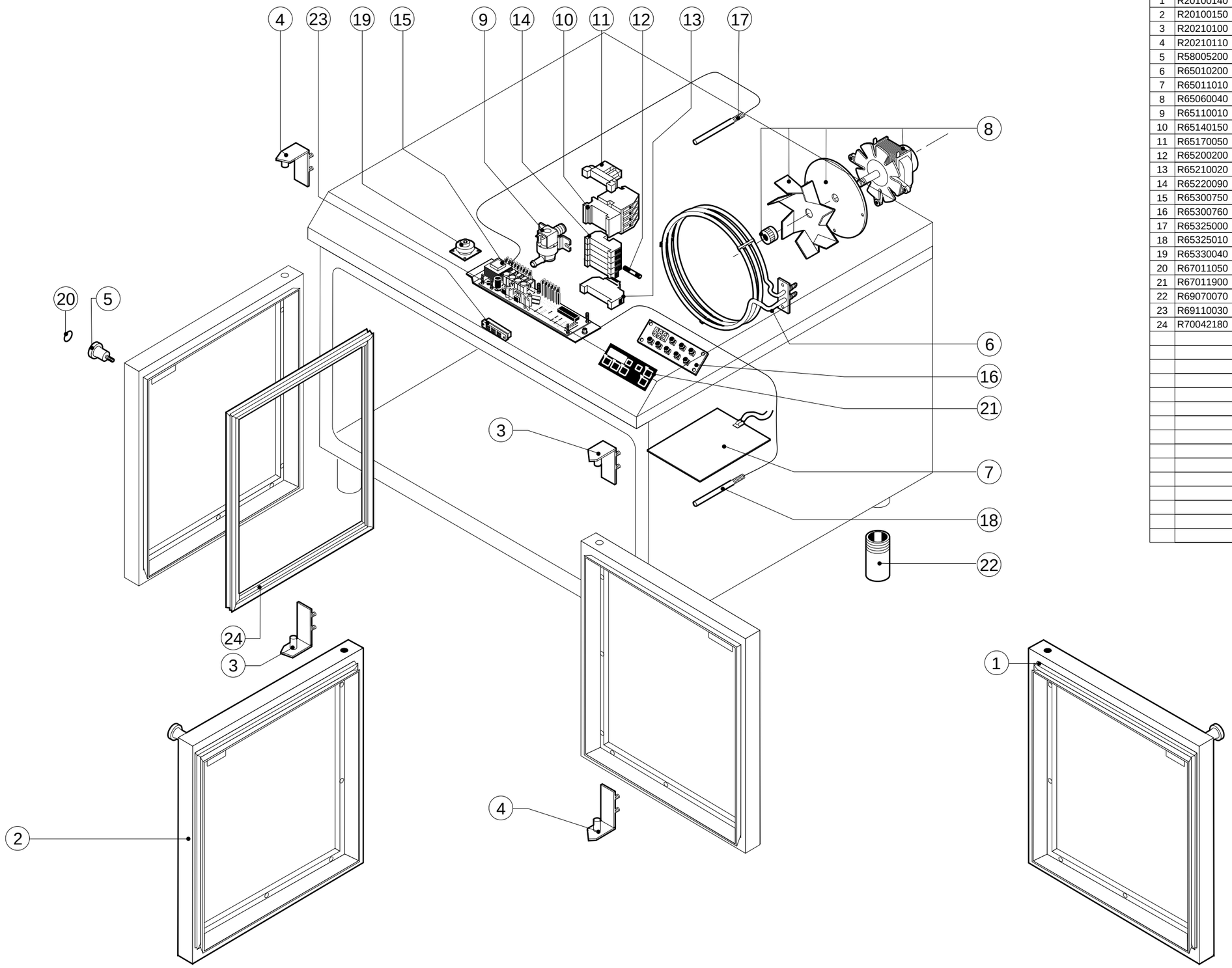

ARMADIO CALDO LA 10			
POS.	CODICE	PEZZI	DESCRIZIONE
1	R20100140	1	PORTA COMPLETA DX
2	R20100150	1	PORTA COMPLETA SX
3	R20210100	2	CERNIERA SUPERIORE
4	R20210110	2	CERNIERA INFERIORE
5	R58005200	2	POMELLO
6	R65010200	1	RESISTENZA 2500W
7	R65011010	1	RESISTENZA EVAPORATORE ARMADIO 680W
8	R65060040	1	VENTILATORE 35W
9	R65110010	1	ELETTROVALVOLA SINGOLA 220V 50HZ
10	R65140150	1	TELERUTTORE 3TF4011-OAUO 240V
11	R65170050	1	KIT RELE' 4052 240V AC 10A
12	R65200200	1	FUSIBILE 2A
13	R65210020	1	PORTAFUSIBILE BARRA DIN
14	R65220090	1	MORSETTIERA
15	R65300750	1	SCHEDA BASE
16	R65300760	1	SCHEDA TASTIERA
17	R65325000	1	SONDA PT100
18	R65325010	1	SONDA PT100 3m
19	R65330040	1	SUONERIA
20	R67011050	2	DISCO MANIGLIA BLU
21	R67011900	1	TARGA LAINOX
22	R69070070	4	PIEDINO ACCIAIO INOX 1"1/4x120
23	R69110030	2	MAGNETE RETTANGOLARE 80x16
24	R70042180	2	GUARNIZIONE PORTA